КСХ-Хаджидимитров ЕООД София, кв.Враждебна, ул. 3-та, 4 тел.: 02/ 943 45 34 www.obkov.com /e-mail: office@obkov.com

Иновативни механизми за кухни **Liro design**

KSH Hadzhidimitrov

peka Switzerland

КОЛЕКЦИЯ “LIRO”

Един дизайн, множество стилове.
Рафтовете Liro се вписват с почти всеки стил, тъй като могат да се комбинират със различни страници за индивидуална визия. Клиентите могат да съчетаят рафтовете със страници, изработени от дърво, като допълнение към дървените детайли в кухнята, или да изберат стъкло, алуминий или друг материал.
Без страници рафтовете Liro излъчват изтънченост и минимализъм. В комбинация със страниците те създават привличащ вниманието ефект при отваряне на вратата на шкафа.

Liro се определя от изчистени линии и нов дизайн. Рафтовете са изработени от висококачествена стомана, защото това позволява механизмите да са с много тънки стени и изключителна стабилност.

Рафтовете са лесни за сваляне и почистване благодарение на плътното дъно. Рафтовете Liro могат да бъдат визуално и функционално подобрени със силиконови подложки и магнитни разделители.
В Бутилерите/кошници Pinello Liro силиконови подложки са включени в комплекта.

Рафтове и механизми:	○ ●
Страници:	●
Силиконови подложки:	○ ●
Магнитни разделители:	○ ●

KSH Hadzhidimitrov

peka Switzerland

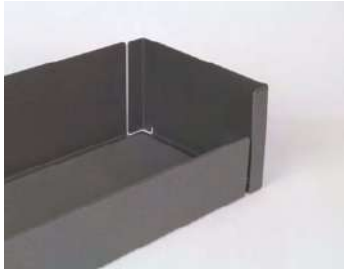

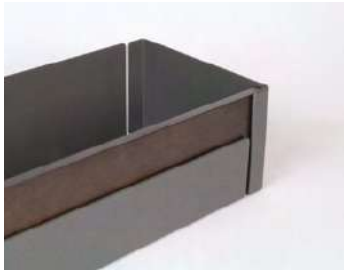

КСХ-Хаджидимитров ЕООД София, кв.Враждебна, ул. 3-та, 4 тел.: 02/ 943 45 34 www.obkov.com /e-mail: office@obkov.com

Pinello кошница/бутилера **Liro design**

Интелигентно решение за съхранение за тясните пространства в кухнята на две до четири нива.

Изтеглящите кошници Pinello осигуряват изненадващо голямо пространство за съхранение във модул 150/200/300. Благодарение на тънкостенните метални рафтове Pinello използва максимално ширината на модула и предлага достатъчно място за бутилки и подправки. Pinello работи със скрити водачи, което осигурява пълен преглед и лесен достъп до съхраняваните продукти.

Pinello позволява да се добавят до 2 допълнителни рафта, които можете да дооборудвате по всяко време, без да използвате инструменти. Всеки рафт има подвижна силиконова подложка, която предотвратява плъзгането на съдържанието.

Технически характеристики

- Интегрираният механизъм за плавно затваряне осигурява плавно и безшумно затваряне на модула
- Механизмът Push-to-open се предлага като опция
- Плавно пълно изтегляне благодарение на висококачествените скрити водачи от Grass
- Високо ниво на стабилност
- Възможност за две височини на модула и до четири рафта само с един чифт водачи
- Минималната вътрешна дълбочина на шкафа е 506 мм.
- Дизайнът Liro позволява множество индивидуални стилове
- Лесно достъпен 3D реглаж от предната част
- Лесна поддръжка

Предимства:

- Чудесно решение за малките пространства около мивката, печката или за запълване на оставащи тесни пространства
- Максимално използване на ширината благодарение на рафтовете с тънки стени
- Версии с 3 и 4 рафта - моля, имайте предвид, че ако използвате допълнителния рафт във висока позиция, е необходима минимална вътрешна височина на шкафа от 712 мм. Когато се използва в ниско положение, не се изисква допълнителна вътрешна височина. (поръчайте рафтовете отделно)
- Пълен преглед и лесен достъп на всичко в шкафа
- Pinello 300 съдържа специален държач за дъски и тави
- Дизайнерите на мебели имат възможност за персонализиране благодарение на уникалния дизайн на рафтовете LIRO. LIRO позволява всеки материал с дебелина 6 мм да се използва като елемент на дизайна, което дава възможност за уникална индивидуална изработка по поръчка за всеки проект.
- Съдържанието не се плъзга/пада благодарение на подвижните силиконови подложки против плъзгане
- Затворените основи на рафтовете не позволяват на бутилките да се преобърнат, а на дребните предмети - да паднат
- Допълнителни аксесоари, позволяващи персонализирано използване на пространството на рафтовете: допълнителен рафт, магнитни разделители, дървени/стъклени елементи за страните, механизъм за отваряне с натискане (Push)

КСХ-Хаджидимитров ЕООД София, кв.Враждебна, ул. 3-та, 4 тел.: 02/ 943 45 34 www.obkov.com /e-mail: office@obkov.com

Pinello Spice 150 mm **Liro design**

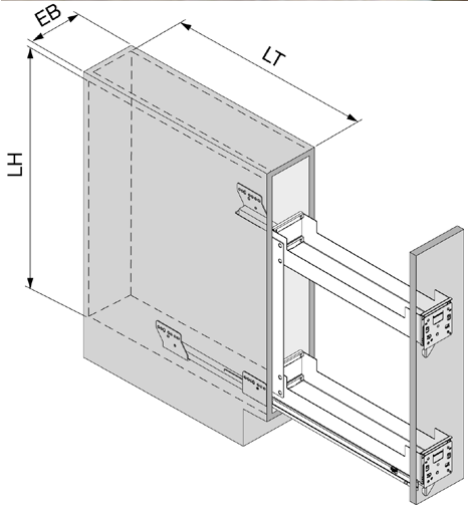

Дизайн	Liro
Push to Open	опция
Вид	дясна
Модул (EB)	150 mm
За плъзгачи	Grass Nova Pro 500 mm
Цвят	бяло/антрацит
Товароносимост	0-30 kg
Вътрешна ширина (LB)	112-118 mm
Вътрешна дълб. min. (LT)	506 mm
Вътрешна вис. min. (LH)	525 mm
Допълнителен рафт	опция

Бутилиера/кошница Pinello 150 mm, комплект с подложки, к-т плъзгачи с плавно:

Бяло - **код:** *525-200.2519.01 + 003-F101108276211* - 216,20 лв с ДДС

Антрацит - **код:** *525-200.2519.43 + 003-F101108276211* - 216,20 лв с ДДС

Опции:

Допълнителен рафт с подложка:

Бяло - **код:** *525-200.2492.01* - 48,40 лв с ДДС

Антрацит - **код:** *525-200.2492.43* - 48,40 лв с ДДС

Push to Open, десен - **код:** *525-200.2553.04* - 100,00 лв с ДДС

Магнитни разделители, к-т 4 броя:

Бяло - **код:** *525-200.2543.51* - 42,50 лв с ДДС

Антрацит - **код:** *525-200.2543.43* - 42,50 лв с ДДС

Опции:

https://peka.com/shop/en/base-units/pinello-spice/base-unit-pull-out-pinello-spice.html

КСХ-Хаджидимитров ЕООД София, кв.Враждебна, ул. 3-та, 4 тел.: 02/ 943 45 34 www.obkov.com /e-mail: office@obkov.com

Pinello Cargo 200 mm **Liro design**

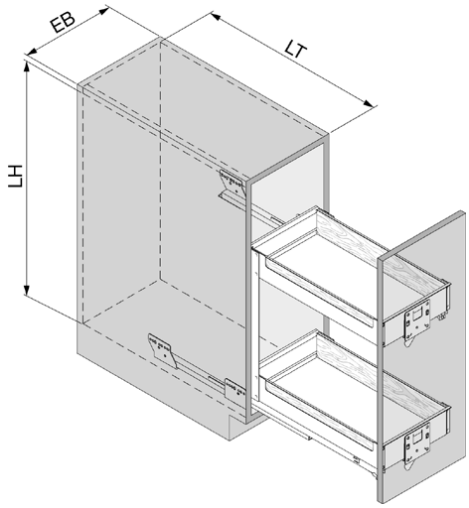

Дизайн	Liro
Push to Open	опция
Вид	дясна
Модул (EB)	200 mm
За плъзгачи	Grass Nova Pro
Цвят	бяло
Товароносимост	0-30 kg
Вътрешна ширина (LB)	162-168 mm
Вътрешна дълб. min. (LT)	506 mm
Вътрешна вис. min. (LH)	525 mm
Допълнителен рафт	опция

Бутилиера/кошница Pinello 200 mm, комплект с подложки, к-т плъзгачи с плавно:
Бяло - **код:** *525-200.2519.01 + 003-F101108276211*- 239,70 лв с ДДС

Опции:

Допълнителен рафт с подложка:
Бяло - **код:** *525-200.2492.01* - 48,40 лв с ДДС

Push to Open, десен - **код:** *525-200.2553.04* - 100,00 лв с ДДС

Магнитни разделители, к-т 4 броя:
Бяло - **код:** *525-200.2543.51* - 42,50 лв с ДДС

Опции:

https://peka.com/shop/en/base-units/pinello-spice/base-unit-pull-out-pinello-spice.html

КСХ-Хаджидимитров ЕООД София, кв.Враждебна, ул. 3-та, 4 тел.: 02/ 943 45 34 www.obkov.com /e-mail: office@obkov.com

Pinello Board 300 mm **Liro design**

Дясна:

Лява:

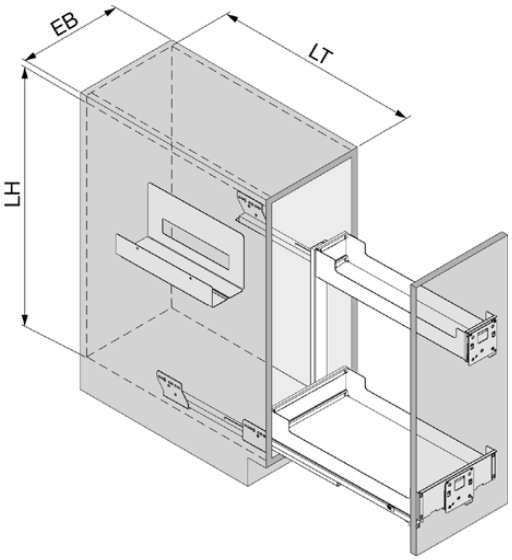

Дизайн	Liro
Push to Open	опция
Вид	дясна/лява
Модул (EB)	300 mm
За плъзгачи	Grass Nova Pro
Цвят	бяло/антрацит
Товароносимост	0-30 kg
Вътрешна ширина (LB)	262-268 mm
Вътрешна дълб. min. (LT)	506 mm
Вътрешна вис. min. (LH)	525 mm
Допълнителен рафт	опция

Бутилиера/кошница Pinello 300 mm, комплект с подложки, к-т плъзгачи с плавно:

Бяло/дясна - **код:** *525-200.2528.01 + 003-F101108276211-* 344,20 лв с ДДС

Бяло/лява - **код:** *525-200.2529.01 + 003-F101108276211-* 344,20 лв с ДДС

Антрацит/дясна - **код:** *525-200.2528.43 + 003-F101108276211-* 344,20 лв с ДДС

Антрацит/лява - **код:** *525-200.2528.43 + 003-F101108276211-* 344,20 лв с ДДС

Опции:

Допълнителен рафт с подложка:

Бяло - **код:** *525-200.2492.01* - 48,40 лв с ДДС

Антрацит - **код:** *525-200.2492.43* - 48,40 лв с ДДС

Push to Open, десен - **код:** *525-200.2553.04* - 100,00 лв с ДДС

Push to Open, ляв - **код:** *525-200.2552.04* - 100,00 лв с ДДС

Магнитни разделители, к-т 4 броя:

Бяло - **код:** *525-200.2543.51* - 42,50 лв с ДДС

Антрацит - **код:** *525-200.2543.43* - 42,50 лв с ДДС

Опции:

https://peka.com/shop/en/base-units/pinello-spice/base-unit-pull-out-pinello-spice.html

KSH Hadzhidimitrov

peka Switzerland

Допълнителен рафт

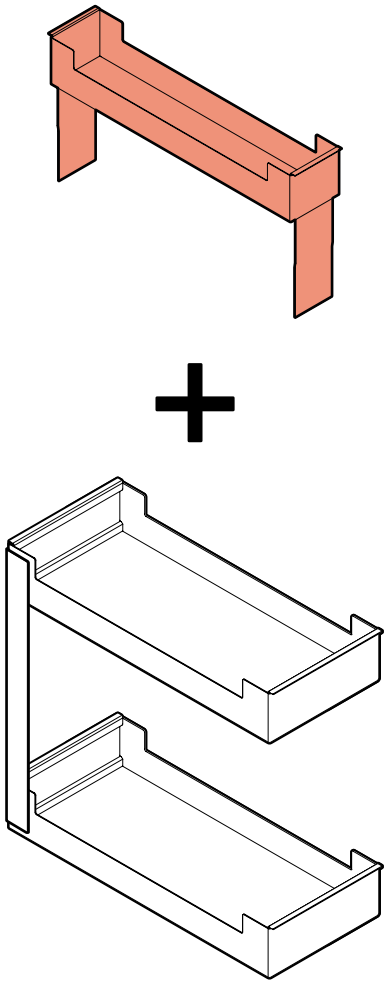

До 4 рафта на кошница

Pinello изтегляща се кошница позволява да се добавят до 2 допълнителни рафта, които можете да дооборудвате по всяко време, без да използвате инструменти.

ВАЖНО: Моля, имайте предвид, че ако използвате допълнителния рафт във висока позиция, е необходима минимална вътрешна височина на шкафа от 712 мм. Когато се използва в ниско положение, не се изисква допълнителна вътрешна височина.

Предимства

- Един механизъм за две различни височини
- Максимално използване на височина
- До 4 рафта на механизъм
- Рафтовете се поставят и свалят лесно без инструмент

KSH Hadzhidimitrov

peka Switzerland

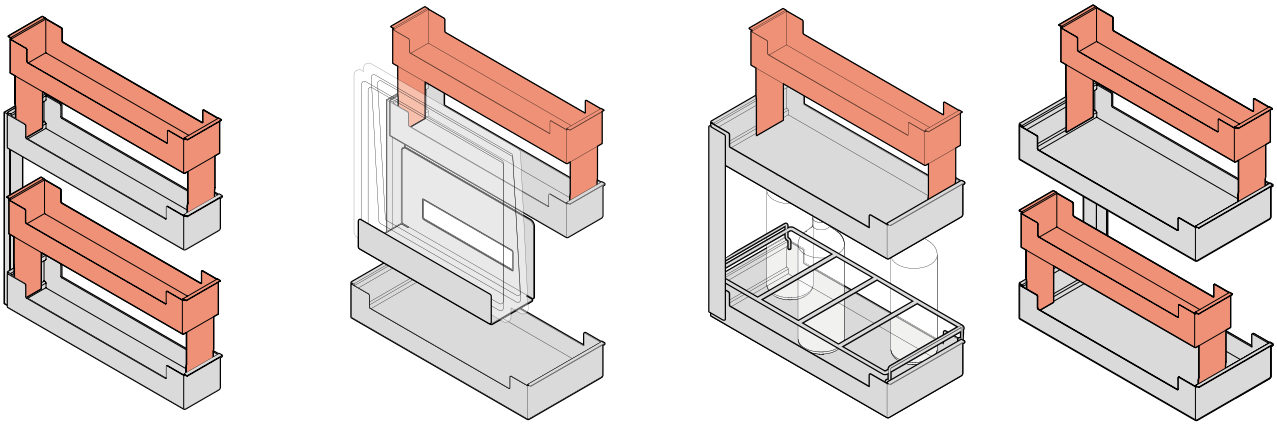

КСХ-Хаджидимитров ЕООД София, кв.Враждебна, ул. 3-та, 4 тел.: 02/ 943 45 34 www.obkov.com /e-mail: office@obkov.com

Magic Corner Comfort **Liro design**

Просто отворете вратата и дръпнете дръжката, за да извадите предните рафтове

Magic Corner Comfort позволява да се възползвате максимално от вашия ъглов модул. Предните рафтове се завъртат направо от шкафа, меко и плавно, докато задните рафтове се плъзгат и след това могат да бъдат извадени поотделно. Magic Corner Comfort Ви дава ясен поглед върху цялото съдържание на шкафа, което Ви улеснява да видите и извадите точно това, което Ви е необходимо. Този ъглов модул използва всеки сантиметър и е идеален за съхранение на всичко - от големи тенджери или кухненски уреди до посуда и хранителни продукти.

Технически характеристики

- Здраво изтегляне с надеждно движение и плавно действие
- Вграденият механизъм за плавно затваряне осигурява плавно и безшумно затваряне на шкафа
- Регулируем по височина рафт за гъвкаво и адаптивно съхранение
- Висококачествена и издръжлива система
- Технология, която не изисква поддръжка
- Монтиран на страничната стена и основата, което го прави подходящ за всички височини на модула

Предимства:

- Извежда предмети, съхранявани в труднодостъпен ъгъл, директно от уреда
- Две устройства могат да се използват с един механизъм
- Пълен преглед и лесен достъп
- Правоъгълни рафтове за оптимално използване на пространството за съхранение
- Изобилие от място, дори за обемисти предмети и тежки уреди
- Задните рафтове могат да се изтеглят поотделно за лесно прибиране и изваждане
- Дизайнерите на мебели имат възможност за персонализиране благодарение на уникалния дизайн на рафтовете LIRO. LIRO позволява всеки материал с дебелина 6 мм да се използва като елемент на дизайна, което дава възможност за уникална индивидуална изработка по поръчка за всеки проект.

КСХ-Хаджидимитров ЕООД София, кв.Враждебна, ул. 3-та, 4 тел.: 02/ 943 45 34 www.obkov.com /e-mail: office@obkov.com

Magic Corner Comfort **Liro design**

Десен:

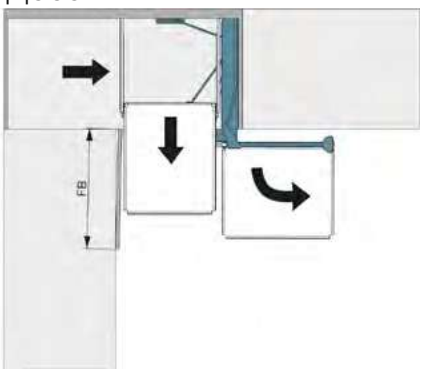

Ляв:

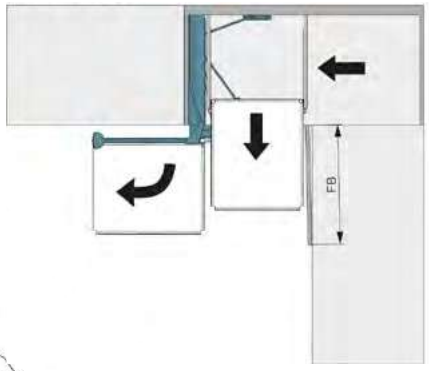

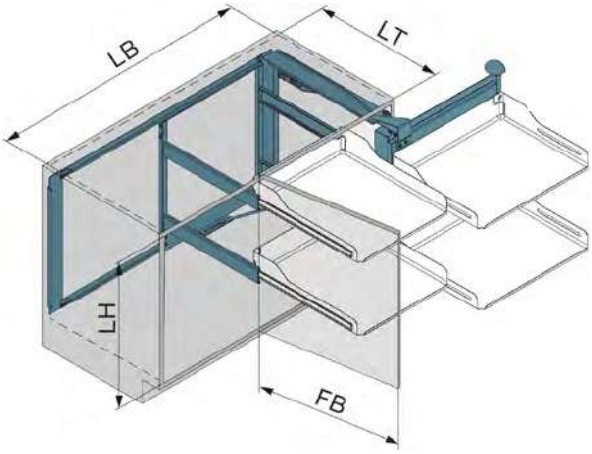

Дизайн	Liro
Вградено плавно затваряне	да
Вградено плавно отваряне	не
Вид	900
Ширина на врата min. (FB)	450 mm
Посока на отваряне	десен/ляв
Цвят	бяло/антрацит
Товароносимост	0-36 kg
Вътрешна ширина (LB)	862-971 mm
Вътрешна дълб. min. (LT)	500 mm
Вътрешна вис. min. (LH)	545 mm

Цвят	**Рамка, код:** ляв/десен	**К-т 4 рафтове, код:**	**Цена лв с ДДС**
бяло	525-300.0581.01 / 525-300.0580.01	525-300.1116.01	1 423.80
антрацит	525-300.0581.43 / 525-300.0580.43	525-300.1116.43	1 423.80

Опции:

Силиконови подложки к-т 4 броя:
Бяло - **код:** *525-300.1099.57* - 69,50 лв с ДДС
Сиво - **код:** *525-300.1099.56* - 69,50 лв с ДДС

Магнитни разделители, к-т 4 броя:
Бяло - **код:** *525-200.2543.51* - 42,50 лв с ДДС
Антрацит - **код:** *525-200.2543.43* - 42,50 лв с ДДС

КСХ-Хаджидимитров ЕООД София, кв.Враждебна, ул. 3-та, 4 тел.: 02/ 943 45 34 www.obkov.com /e-mail: office@obkov.com

Колона Standard **Liro design**

Когато дръпнете вратата, цялото съхранение плавно излиза към Вас.

Организирано решение за съхранение на тесни шкафове. Когато пространството в кухнята е ограничено, издърпващата се колона Standard влиза в употредба. Удивително е какво можете да съхранявате в нея: хранителни продукти, пакети, кутии, бутилки, подправки и др. Само едно просто движение ви позволява да видите цялото съдържание на уреда с един поглед, независимо от това колко високо са съхранени. Дори когато е напълно зареден, този шкаф се отваря изключително лесно. Standard е перфектното решение за тесните пространства около хладилника, фурната или в края на редицата кухненски шкафове.

Технически характеристики

- Рафтовете могат да се позиционират според нуждите ви
- Удължаващ механизъм с висока товароносимост от 100/120 кг
- Вградените механизми за плавно отваряне и плавно затваряне осигуряват плавно и безшумно отваряне и затваряне на шкафа
- Подходящ за всички стандартни ширини от 150 мм до 300 мм
- Автоматичната синхронизация в изтеглянето гарантира, че шкафът винаги се затваря перфектно
- Подходящ и за рамкирани фронтове
- Регулируемата по височина рамка осигуряват гъвкавост при проектиране/планиране и лесно складиране
- Подходящи за височини между 900 мм и 2260 мм
- Идеален за запълване на пространството, например като топлоизолация между фурната и хладилника

Характеристики и предимства

- Най-компактното и ефективно решение за тесни шкафове благодарение на рафтовете с тънки стени и пълното използване на височината на шкафа
- С едно движение цялото съдържание се изнася пред шкафа
- Пълен преглед и лесен достъп, включително в горната част (над височината на главата)
- Много лесно отваряне, дори когато е напълно зареден
- Рафтовете могат лесно да се свалят за почистване и да се закрепят обратно
- Допълнителни рафтове могат да се монтират по всяко време без инструменти
- Подходящ за компактни жилища

KSH Hadzhidimitrov

КСХ-Хаджидимитров ЕООД София, кв.Враждебна, ул. 3-та, 4 тел.: 02/ 943 45 34 www.obkov.com /e-mail: office@obkov.com

peka Switzerland

ЕДИН МЕХАНИЗЪМ ОТВАРЯ ЦЯЛОТО СЪДЪРЖАНИЕ

Просто отворете модула, за да видите цялото му съдържание. Вграденият механизъм за плавно отваряне гарантира, че рафтовете се плъзгат безшумно.

КСХ-Хаджидимитров ЕООД София, кв.Враждебна, ул. 3-та, 4 тел.: 02/ 943 45 34 www.obkov.com /e-mail: office@obkov.com

Изтегляща се колона/килер Standard

Liro design, бяло

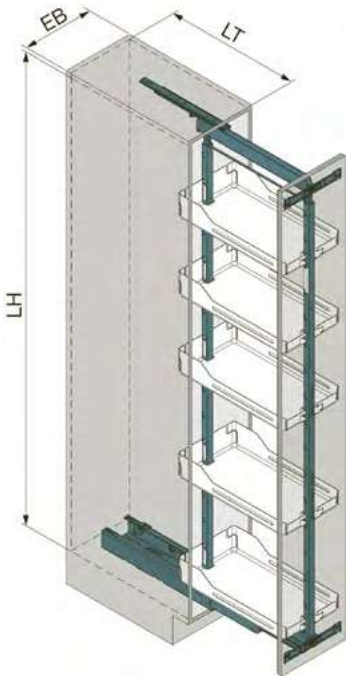

Дизайн	Liro
Push to open /E-touch/	опция за шкаф 300 мм
Вград. плавно прибиране	да
Вград, плавно отваряне	да
Модул (EB)	150/200/300 mm
Цвят	бяло/антрацит
Товароносимост	150 мм(до100), 200-300 мм (до120 kg)
Вътр. ширина min. (LB)	EB150-112mm / EB200-300-162 mm
Вътр. дълбочина min. (LT)	505 mm
Вътр. височина (LH)	1600-2000 mm 1805-2260 mm

Модул EB, mm	Долен плъзгач с плавно затваряне	Рамка вис. 1805-2260 мм или вис. 1600-2000 мм	Планки за закрепване на рамка към вратата	К-т от 5 кошници	Обща цена, лева с ДДС вис. 1805-2260 мм
модул 150 мм	**525-100.0922.01** до 100 kг частично изтегляне	**525-100.0596.01** или **525-100.0594.01**	**525-100.0892.01**	**525-100.1240.01**	**1 099,00 лв**
модул 200 мм	**525-100.0874.01** до 120 kг пълно изтегляне	**525-100.0596.01** или **525-100.0594.01**	**525-100.0892.01**	**525-100.1241.01**	**1 202,00 лв**
модул 300 мм	**525-100.0874.01** до 120 kг пълно изтегляне	**525-100.0596.01** или **525-100.0594.01**	**525-100.0585.01**	**525-100.1244.01**	**1 067,00 лв**

Опции:

Силиконова подложка:
150 мм - **Код:** *525-100.1180.57* - *8,30 с ДДС*
200 мм - **Код:** *525-100.1181.57* - *9,00 с ДДС*
300 мм - **Код:** *525-100.1184.57* - *11,20 с ДДС*

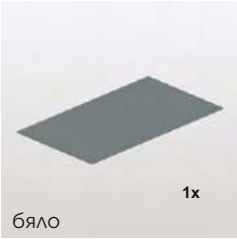

бяло

Магн. разделител, к-т 4 броя:
Код: *525-200.2543.51*
Цена - 42,50 лв с ДДС

бяло

Push to open /E-touch/
пълно отваряне:
Код: *525-100.0873.02*
Цена - 1 987,50 лв с ДДС

сиво

Push to open /E-touch/
частично отваряне:
Код: *525-100.1170.02*
Цена - 886,00 лв с ДДС

сиво

Допълнителна скоба за фиксиране на рамка:
Код: *525-100.0142.01*
Цена - 8,10 лв с ДДС

бяло

KSH Hadzhidimitrov

КСХ-Хаджидимитров ЕООД София, кв.Враждебна, ул. 3-та, 4 тел.: 02/ 943 45 34 www.obkov.com /e-mail: office@obkov.com

peka Switzerland

Изтегляща се колона/килер Standard

Liro design, антрацит

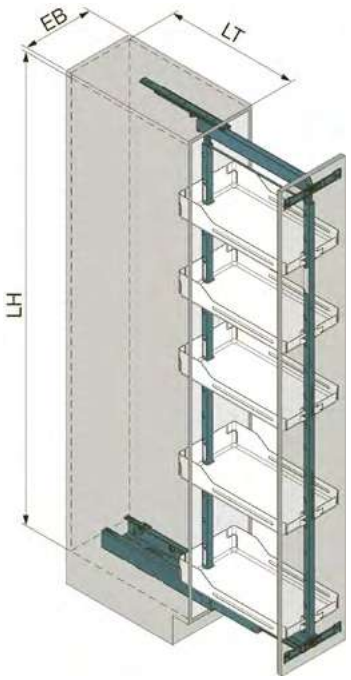

Дизайн	Liro
Push to open	опция на 300 мм
Вград. плавно прибиране	да
Вград, плавно отваряне	да
Модул (EB)	150/200/300 mm
Цвят	бяло/антрацит
Товароносимост	150 мм 0-100/200-300 мм 0-120 kg
Вътр. ширина min. (LB)	112/162 mm
Вътр. дълбочина min. (LT)	505 mm
Вътр. височина (LH)	1600-2000 mm 1805-2260 mm

Модул EB, mm	Долен плъзгач с плавно затваряне	Рамка вис. 1805-2260 мм или вис. 1600-2000 мм	Планки за закрепване на рамка към вратата	К-т от 5 кошници	Обща цена, лева с ДДС вис. 1805-2260 мм
модул 150 мм	**525-100.0922.01** до 100 kг частично изтегляне	**525-100.0596.43** или **525-100.0594.43**	**525-100.0892.43**	**525-100.1240.43**	**1 121,00 лв**
модул 200 мм	**525-100.0874.01** до 120 kг пълно изтегляне	**525-100.0596.43** или **525-100.0594.43**	**525-100.0892.43**	**525-100.1241.43**	**1 244,00 лв**
модул 300 мм	**525-100.0874.01** до 120 kг пълно изтегляне	**525-100.0596.43** или **525-100.0594.43**	**525-100.0585.43**	**525-100.1244.43**	**1 104,00 лв**

Опции:

Силиконова подложка:
150 мм - **Код:** *525-100.1180.56* - *8,30 с ДДС*
200 мм - **Код:** *525-100.1181.56* - *9,00 с ДДС*
300 мм - **Код:** *525-100.1184.56* - *11,20 с ДДС*

Магн. разделител, к-т 4 броя:
Код: *525-200.2543.43*
Цена - 42,50 лв с ДДС

Push to open /E-touch/
пълно отваряне:
Код: *525-100.0873.02*
Цена - 1 987,50 лв с ДДС

Push to open /E-touch/
частично отваряне:
Код: *525-100.1170.02*
Цена - 886,00 лв с ДДС

Допълнителна скоба за фиксиране на рамка:
Код: *525-100.0142.01*
Цена - 8,10 лв с ДДС

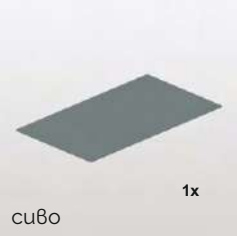

сиво

антр.

сиво

сиво

антр.

KSH Hadzhidimitrov

КСХ-Хаджидимитров ЕООД София, кв.Враждебна, ул. 3-та, 4 тел.: 02/ 943 45 34 www.obkov.com /e-mail: office@obkov.com

peka Switzerland

Pegasus **Liro design**

Pegasus сваля рафтовете от шкафа, така че да ги виждате и достигате, и след това лесно ги връща обратно.

Със системата Pegasus можете да свалите рафтовете в стенния шкаф до нивото си, така че съдържанието, съхранявано високо в шкафа, да е лесно за виждане и достигане. Вградената спирачка и механизъм за плавно движение гарантират, че той се движи плавно и без усилие. Това прави Pegasus идеално допълнение към домовете с високи шкафове. Можете да използвате Pegasus с рафтовете Liro, които позволяват всеки материал с дебелина 6 мм да се използва като елемент на дизайна, което дава възможност за уникална индивидуална изработка. Рафтовете могат да бъдат разположени на всякаква височина, а основата на модула остава свободна, дори когато механизмът се използва.

Характеристики и предимства

- Лесно сваляте механизмът надолу и напред
- Вградените механизми за плавно отваряне и затваряне осигуряват плавно движение
- Основата на шкафа под механизма може да се използва за съхраненение
- Рафтовете могат лесно да се свалят за почистване и да се закрепят обратно на мястото си

Технически характеристики

- За оптимално използване от 10-20 kg.
- Рафтовете с щипки могат да се позиционират според нуждите ви
- Вградените механизми за плавно отваряне и затваряне гарантират, че модулът може да се отваря и затваря лесно без да прилагате много сила
- Съвместимост с врати с панти или капаващи врати
- Монтира се централно на основата и горната част на модула, което го прави подходящ за всякакви ширини на шкаф
- Бърз и лесен монтаж, без необходимост от регулиране
- Подходящ за странични панели с дебелина 16 или 19 мм

KSH Hadzhidimitrov
КСХ-Хаджидимитров ЕООД София, кв.Враждебна, ул. 3-та, 4 тел.: 02/ 943 45 34 www.obkov.com /e-mail: office@obkov.com

peka Switzerland

PEGASUS **Liro design**

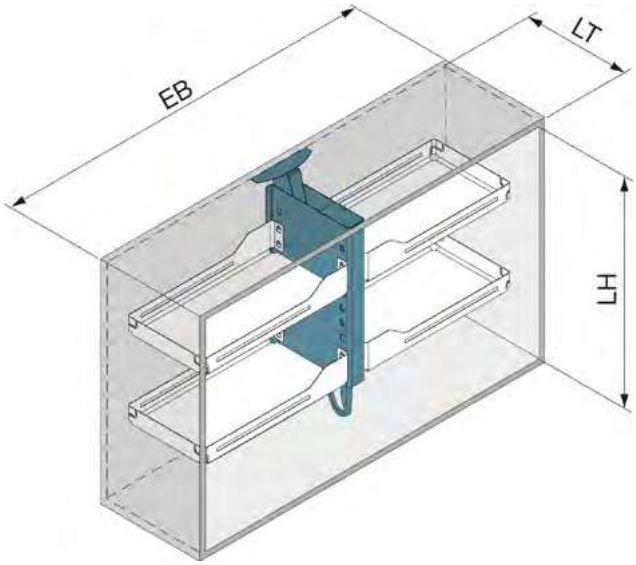

Дизайн	Liro
Плавно затваряне	yes
Плавно отваряне	yes
Вид	2 /от 10 до 20 кг/
Модул (EB)	1200 mm
Цвят	антрацит
Товароносимост	10-20 kg
Вътрешна дълб. min. (LT)	285-330 mm
Вътрешна вис. min. (LH)	660-946 mm

Цвят	Механизъм, код:	К-т 4 кошници, код:	Цена лв с ДДС
антрацит	525-500.0352.43	525-500.0354.43	1 776.60

Опции:

Силиконови подложки.
к-т 4 броя:
Модул 1200 мм - **код:** *525-500.0341.56*
Цена - 77,00 лв с ДДС

Магн. разделител к-т 4 броя:
Код: *525-200.2543.43*
Цена - 42,50 лв с ДДС

KSH Hadzhidimitrov
КСХ-Хаджидимитров ЕООД София, кв.Враждебна, ул. 3-та, 4 тел.: 02/ 943 45 34 www.obkov.com /e-mail: office@obkov.com

peka Switzerland

EXTENDO

Изтеглящ рафт

Удобния издърпващ рафт, който е на точното място, навсякъде в дома ви

* Съвместими с всички стандартни модули, с врата с панти или дори без врата
* Пълен достъп отпред, а като е изтеглен рафта се вижда цялото съдържание
* Чудесен за съхранене на съдове, тигани и хранителни стоки
* Използва се всеки милиметър от пространството
* Рафтовете могат да бъдат изтеглени докрай
* Металните рафтове са много стабилни, дори когато са натоварени
* Заоблените ръбове на рафтовете правят почистването много лесно
* Съвместими с всички стандартни плъзгачи за чекмеджета

КСХ-Хаджидимитров ЕООД София, кв.Враждебна, ул. 3-та, 4 тел.: 02/ 943 45 34 www.obkov.com /e-mail: office@obkov.com

Технически параметри

B= Габ. ширина	450/500/550/600/900 mm
T= Вътр. дълбочина	505 mm (без подложки, с универсален адаптор)
H= Вътр. височина	Виж изображението горе вдясно

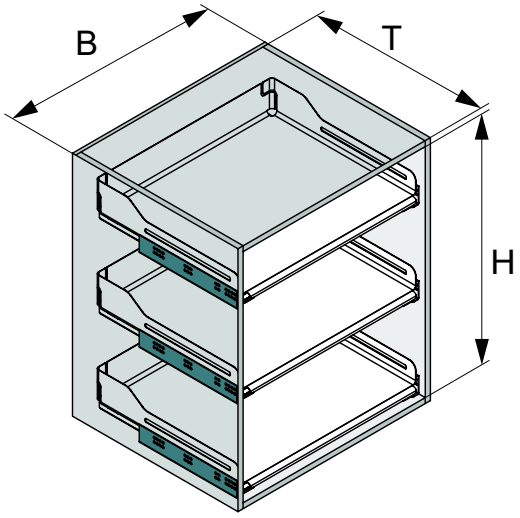

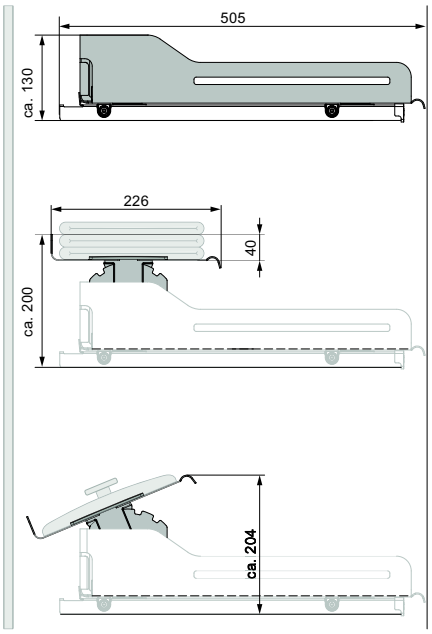

Изтеглящ рафт Extendo Fioro е универсален рафт без дистанционери, за **водачи долно водене 450 мм**, подходящ да се използва като отворен рафт без врата или като вътрешен рафт при врати със скрити панти или плъзгащи врати.

Комплекта включва:
1 издърпващ рафт Extendo Fioro
1 дървено (дъб) чело с височина 87 мм
1 комплект универсални адаптори за плъзгачи Blum, Grass, Hettich и др. с дължина от **450 мм**

Габ. ширина	Покритие	Ширина	Дълбочина	Височина	Код	Цена
450	антрацит	400	505	94	525-200.2363.43	194,00
500	антрацит	450	505	94	525-200.2364.43	220,00
600	антрацит	550	505	94	525-200.2366.43	220,00

Височина = височина на рафта без адапторите

За повече информация:
https://peka.com/shop/en/base-units/extendo-for-units-without-doors/pull-out-shelf-extendo-liro-without-spacer.html

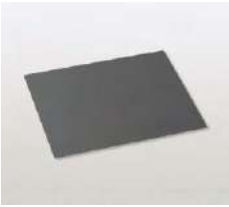

Гумирана подложка:
450 мм **- Код:** *525-200.1963.18 - 19,00 с ДДС*
500 мм **- Код:** *525-200.1964.18 - 20,00 с ДДС*
600 мм **- Код:** *525-200.1966.18 - 24,00 с ДДС*

Клик-стоп за рафт Extendo:
Клик Стоп механизъм, к-т ляв и десен:
Ляв **- Код:** *525-200.2666.43 - 84,00 с ДДС*

За повече информация:
https://peka.com/shop/en/adjustable-work-surfaces/click-stop/locking-mechanism-set-click-stop.html